品番	MH2571
電気用品の記号	PSE JET

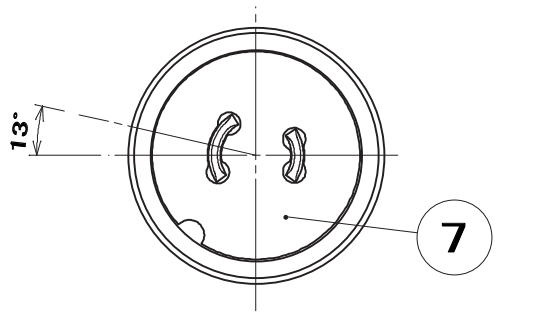

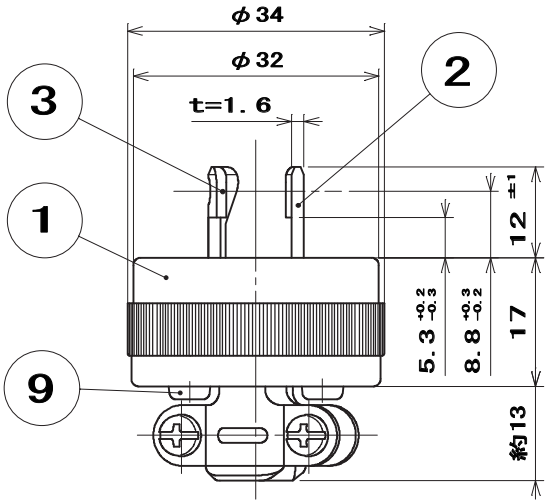

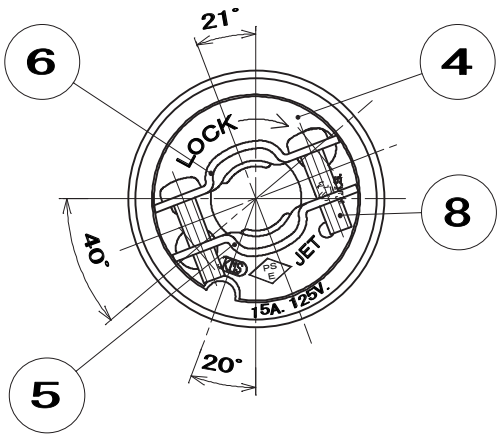

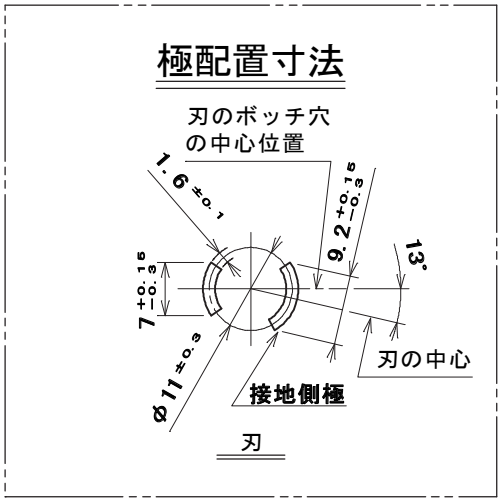

☆適用電線

公称断面積　0.75mm²～ 2mm²

仕上り外径　φ6mm ～ φ10mm

☆適用圧着端子（絶縁被覆付をご使用下さい）

0.75mm²～1.25mm²・・・RAV、RAP1.25−3.5

2mm²・・・RAV、RAP2−3.5

部番	部品名	個数	材質	処理	摘要
9	パーカー鋲	2	炭素鋼線	亜鉛めっき・クロメート処理	
8	なべ小ねじ	2	炭素鋼線	亜鉛めっき・クロメート処理	M3×12
7	絶縁板	1	ポリプロピレン樹脂	色：白	
6	バンド（B）	1	鋼　板	亜鉛めっき・クロメート処理	
5	バンド（A）	1	鋼　板	亜鉛めっき・クロメート処理	
4	抑え金具	1	鋼　板	亜鉛めっき・クロメート処理	
3	端子刃（W）	1	黄銅板	ニッケルめっき	
2	端子刃	1	黄銅板	ニッケルめっき	
1	器　台	1	フェノール樹脂	色：黒	.

尺度	三角法	定格　2P. 15A. 125V.	品名
1/1	単位mm	作成　2005年9月27日	２Ｐ１５Ａ引掛プラグ

株式会社 明　工　社　MEIKOSHA CO., LTD.

7556US1