品 番	別表による
電気用品の記号	PSE JET

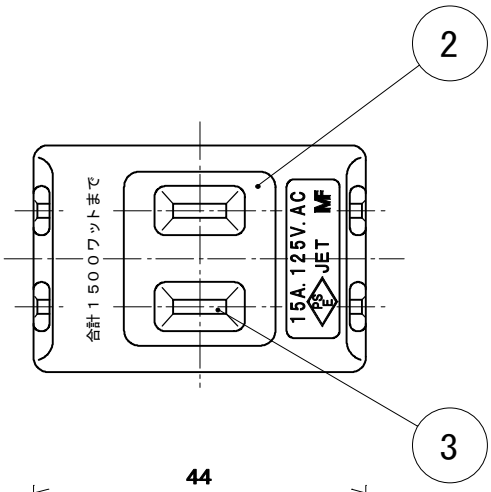

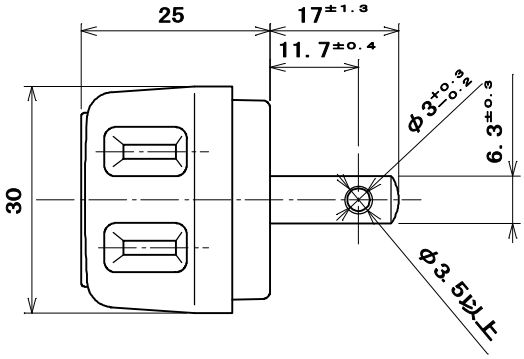

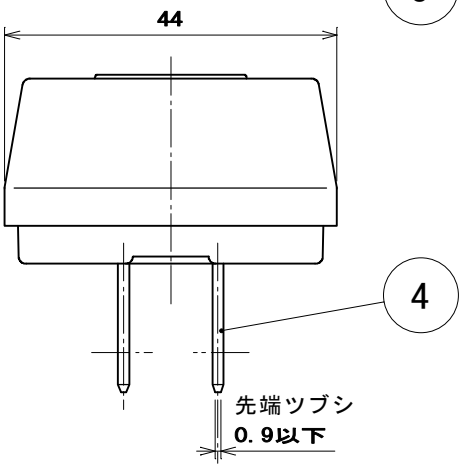

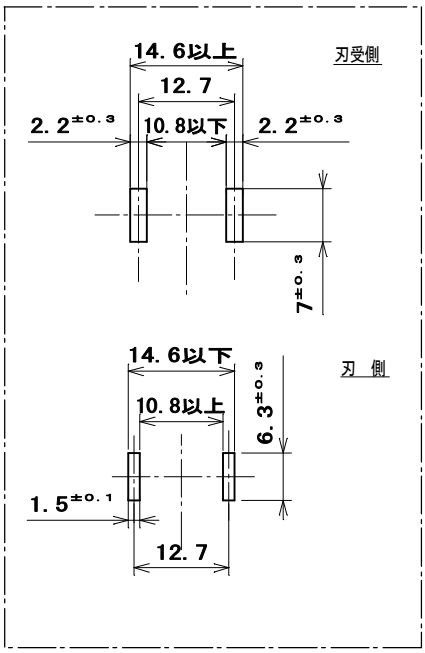

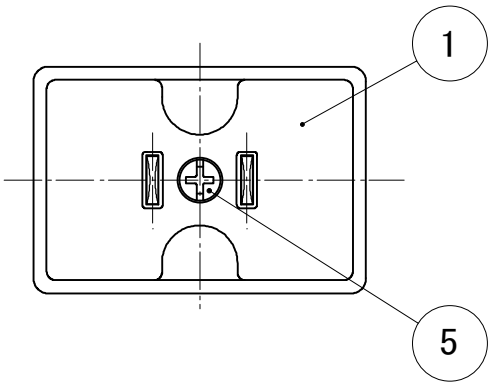

別	表
品 番	器台及び上蓋の色
MR2965B	黒
MR2965W1	乳白

部 番	部 品 名	個 数	材 質	処 理	摘 要
5	タッピンねじなべ２種	1	炭素鋼線	亜鉛めっき・クロメート処理	φ３×１２
4	刃	2	黄銅線		
3	刃受	2	黄銅板		
2	上蓋	1	ユリア樹脂	色：別表による	
1	器台	1	ユリア樹脂	色：別表による	

尺 度	三 角 法	定 格 ２Ｐ．１５Ａ．１２５Ｖ．	品 名
1/1	単位 mm	作 成 ２００４年3月１７日	１５Ａトリプルタップ

株式会社 明 工 社 MEIKOSHA CO., LTD.

8193US3